V Hato Judo Cup (IJL) 23.04.2022 Warszawa FU11-31

Zawodnicy: 15

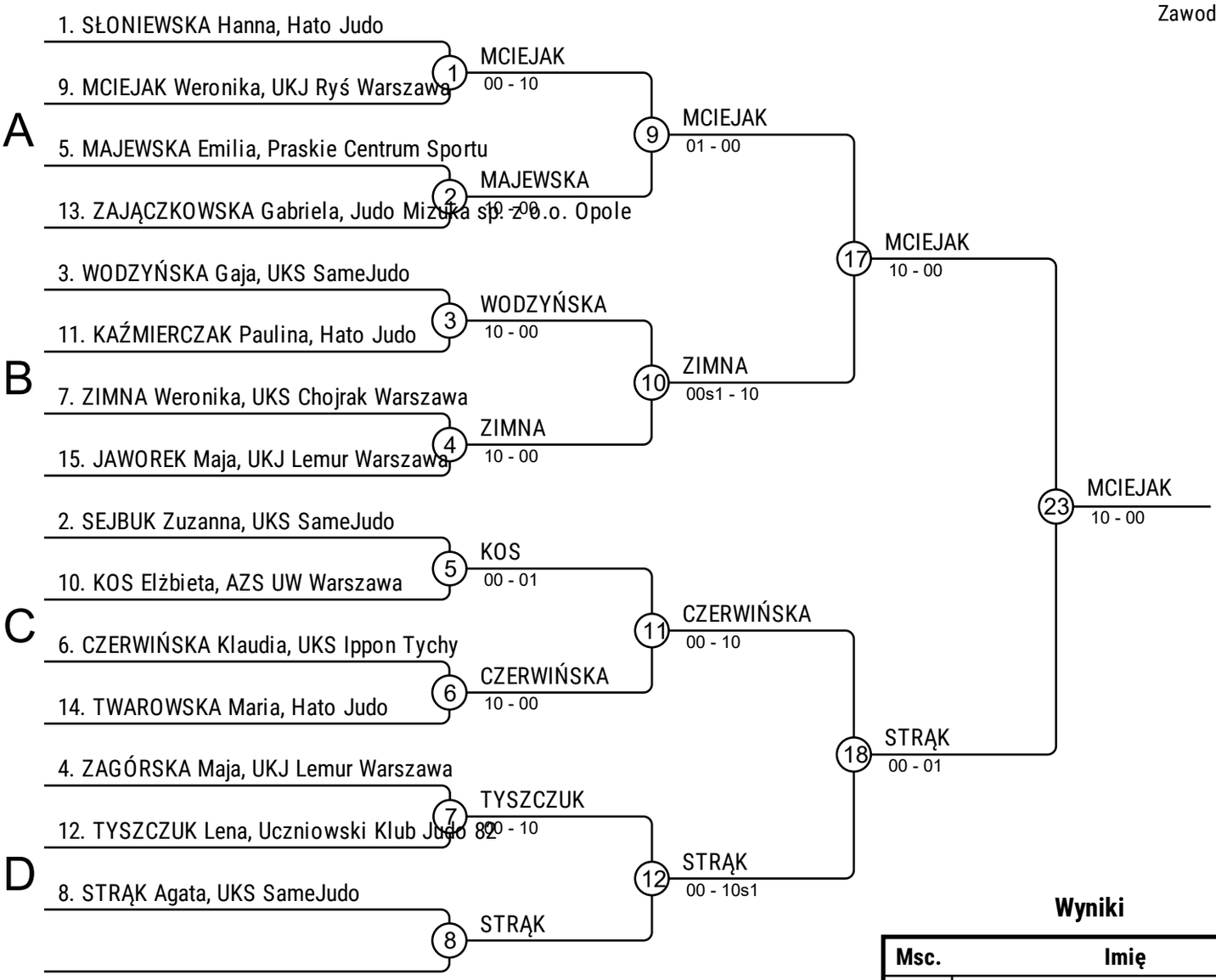

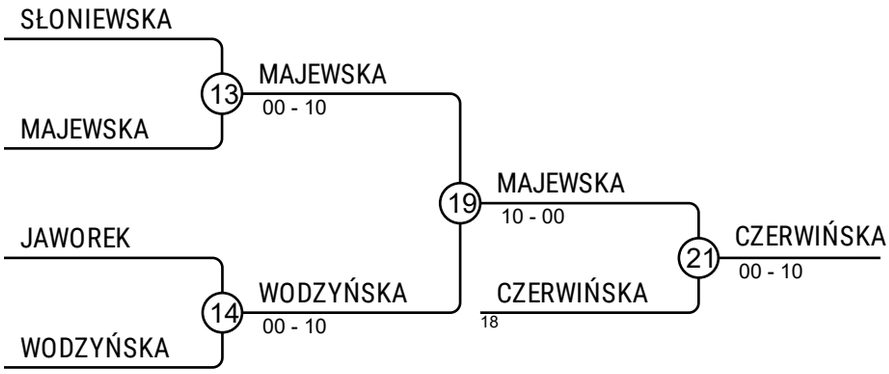

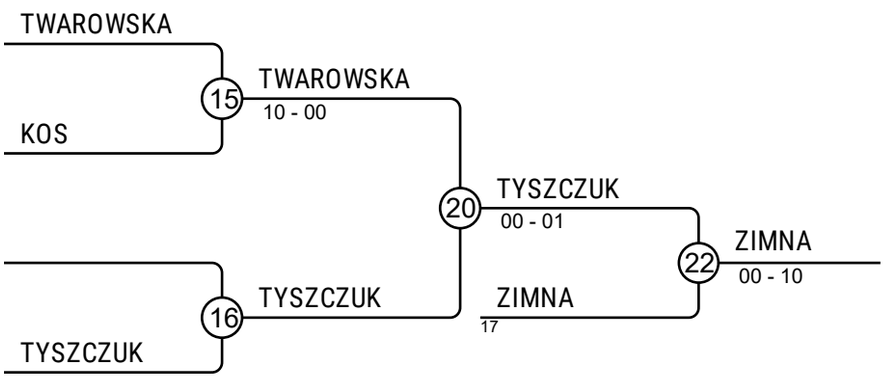

Wyniki

Msc.	Imię
1	MCIEJAK Weronika, UKJ Ryś Warszawa
2	STRĄK Agata, UKS SameJudo
3	CZERWIŃSKA Klaudia, UKS Ippon Tychy
3	ZIMNA Weronika, UKS Chojrak Warszawa
5	MAJEWSKA Emilia, Praskie Centrum Spor
5	TYSZCZUK Lena, Uczniowski Klub Judo 8
7	WODZYŃSKA Gaja, UKS SameJudo
7	TWAROWSKA Maria, Hato Judo