XIV Memoriał Jigoro Kano 11.11.2022 Poznań MU13-60

Zawodnicy: 11

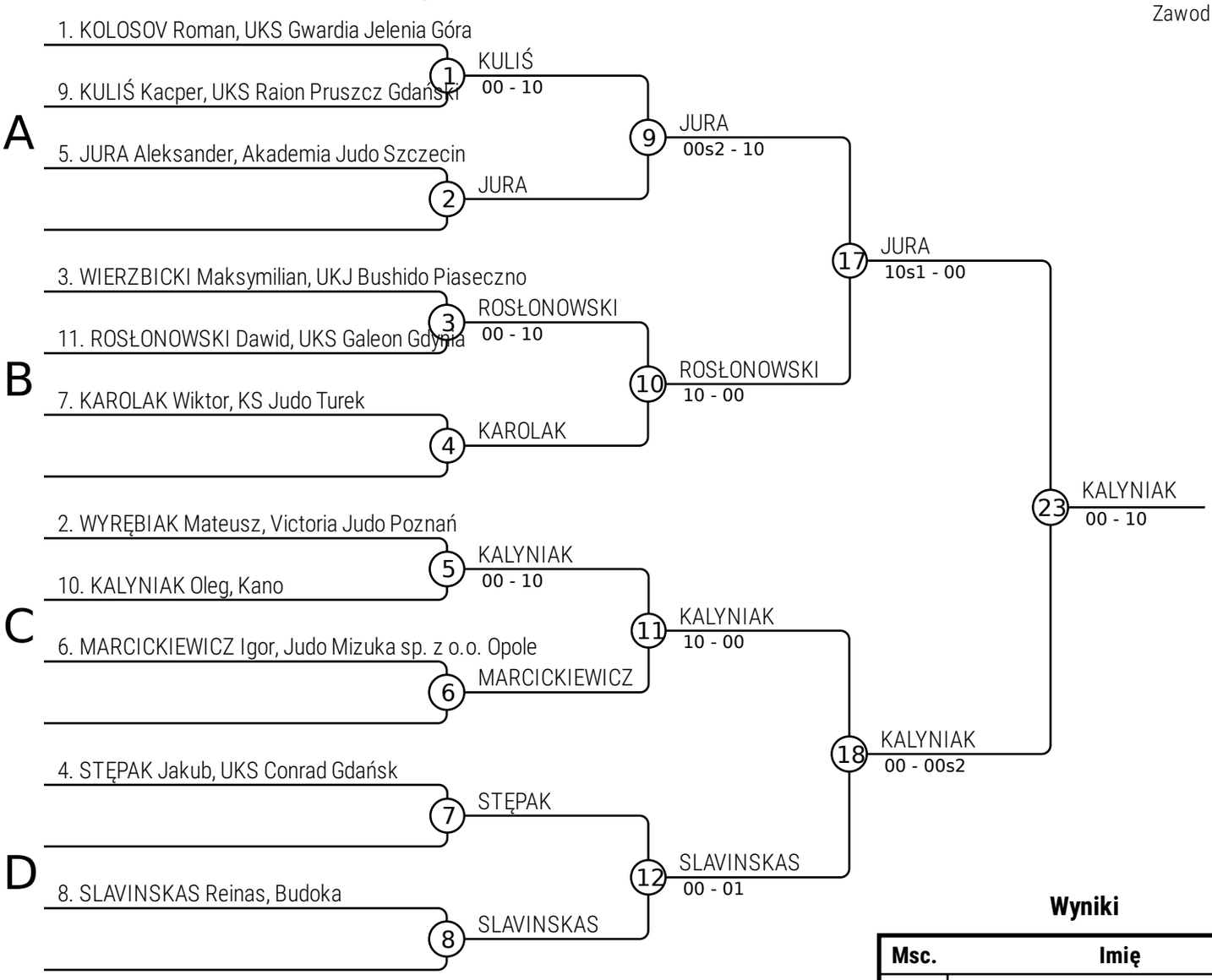

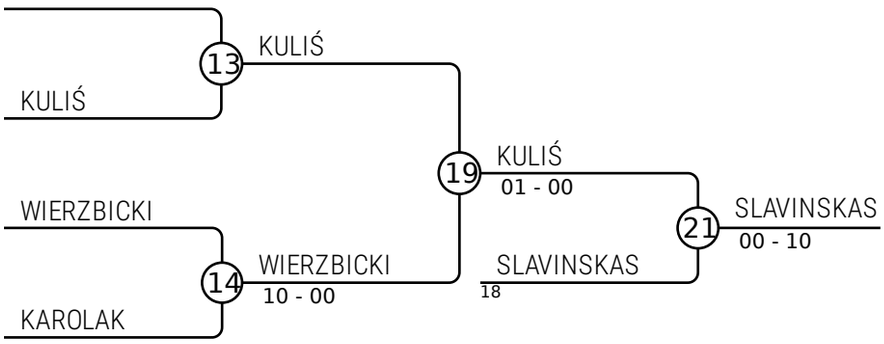

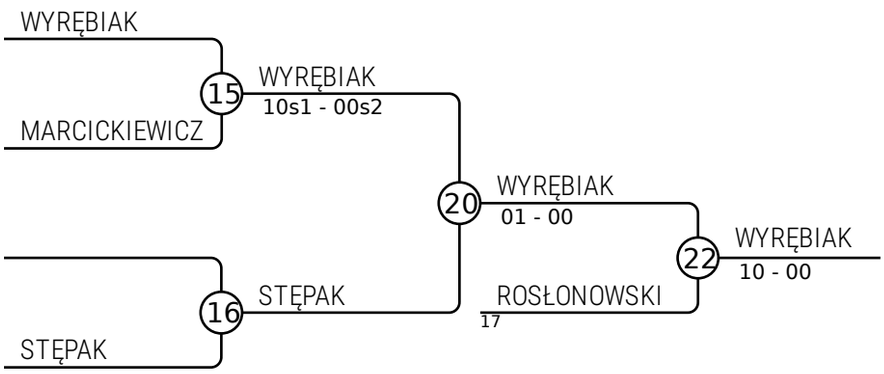

Wyniki

Msc.	Imię
1	KALYNIAK Oleg, Kano
2	JURA Aleksander, Akademia Judo Szczecin
3	SLAVINSKAS Reinas, Budoka
3	WYRĘBIAK Mateusz, Victoria Judo Poznań
5	KULIŚ Kacper, UKS Raion Pruszcz Gdański
5	ROSŁONOWSKI Dawid, UKS Galeon Gdynia
7	WIERZBICKI Maksymilian, UKJ Bushido Pia
7	STĘPAK Jakub, UKS Conrad Gdańsk