Turniej im. Antoniego Reitera (IJL) 30.09.2023 Gdańsk MU13-50

Zawodnicy: 12

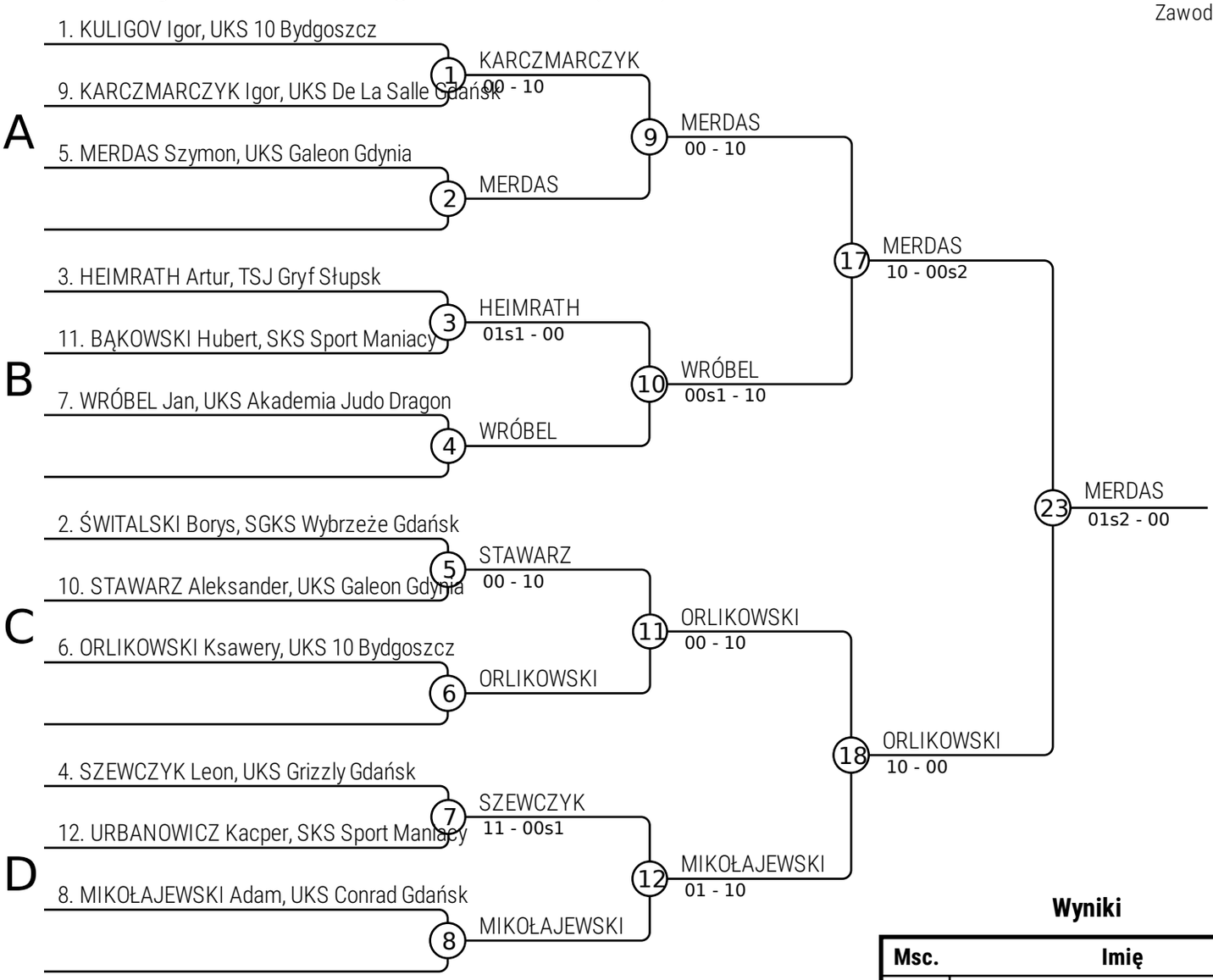

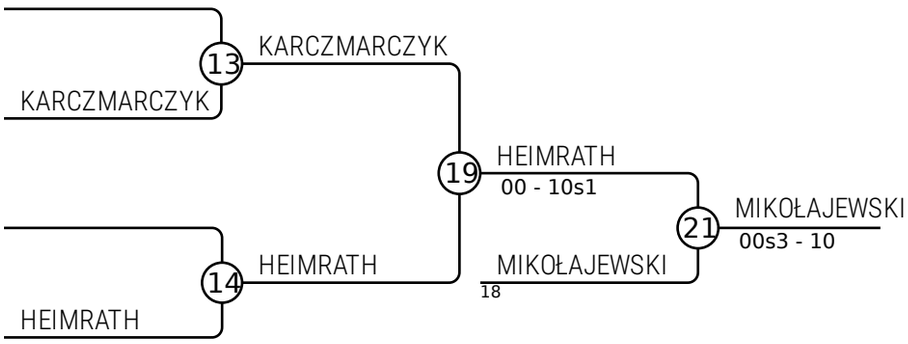

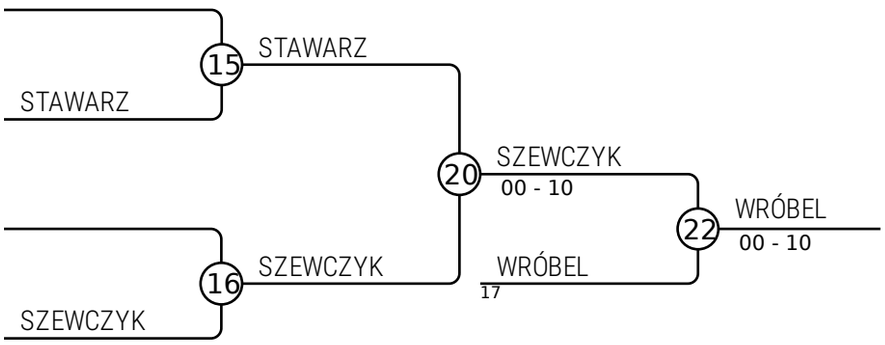

Wyniki

Msc.	Imię
1	MERDAS Szymon, UKS Galeon Gdynia
2	ORLIKOWSKI Ksawery, UKS 10 Bydgoszcz
3	MIKOŁAJEWSKI Adam, UKS Conrad Gdańsk
3	WRÓBEL Jan, UKS Akademia Judo Dragon
5	HEIMRATH Artur, TSJ Gryf Słupsk
5	SZEWCZYK Leon, UKS Grizzly Gdańsk
7	KARCZMARCZYK Igor, UKS De La Salle Gda
7	STAWARZ Aleksander, UKS Galeon Gdynia