VI Międzynarodowe Mistrzostwa Bytomia 15-16.04.2023 Bytom FU13-37

Zawodnicy: 9

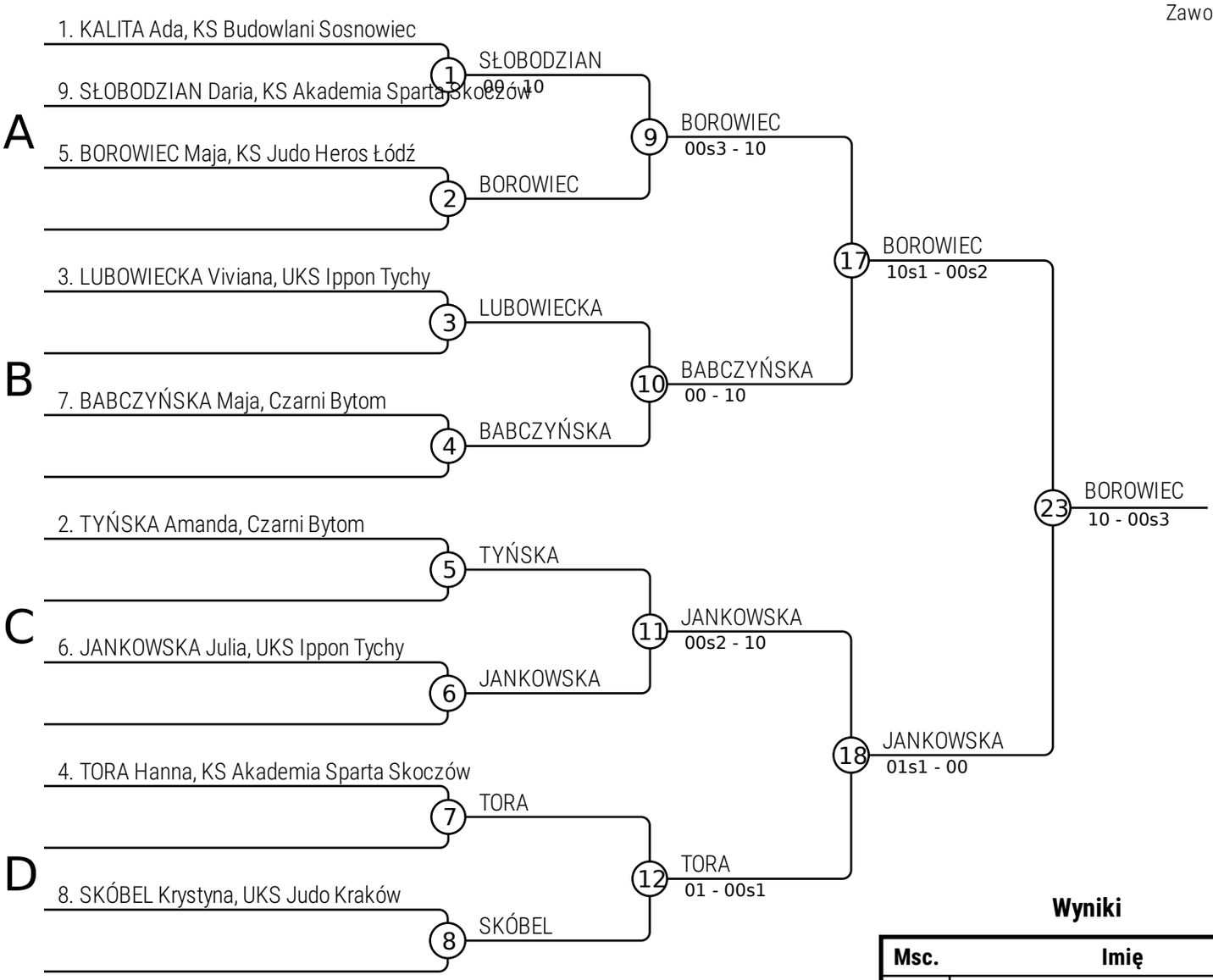

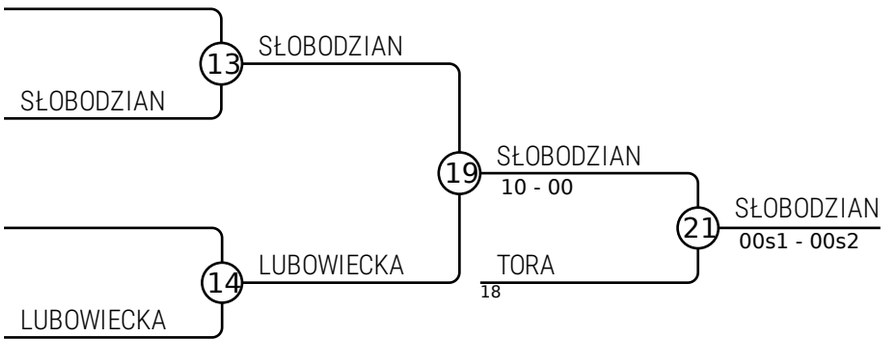

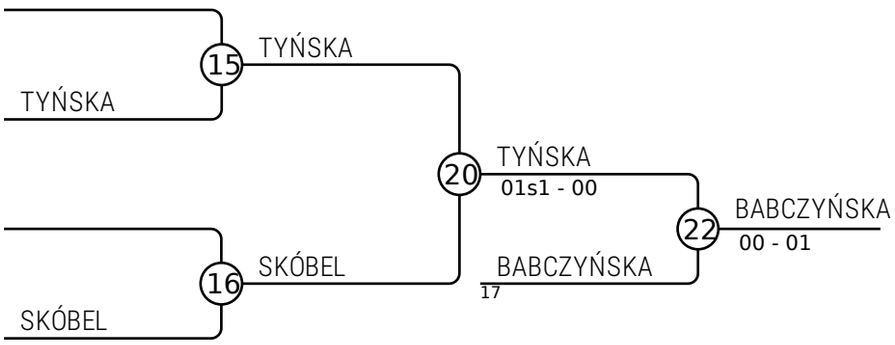

Wyniki

Msc.	Imię
1	BOROWIEC Maja, KS Judo Heros Łódź
2	JANKOWSKA Julia, UKS Ippon Tychy
3	SŁOBODZIAN Daria, KS Akademia Sparta S
3	BABCZYŃSKA Maja, Czarni Bytom
5	TORA Hanna, KS Akademia Sparta Skoczów
5	TYŃSKA Amanda, Czarni Bytom
7	LUBOWIECKA Viviana, UKS Ippon Tychy
7	SKÓBEL Krystyna, UKS Judo Kraków