Mistrzostwa Regionu Północnego 09.03.2024 Gdańsk MU15-73

Zawodnicy: 16

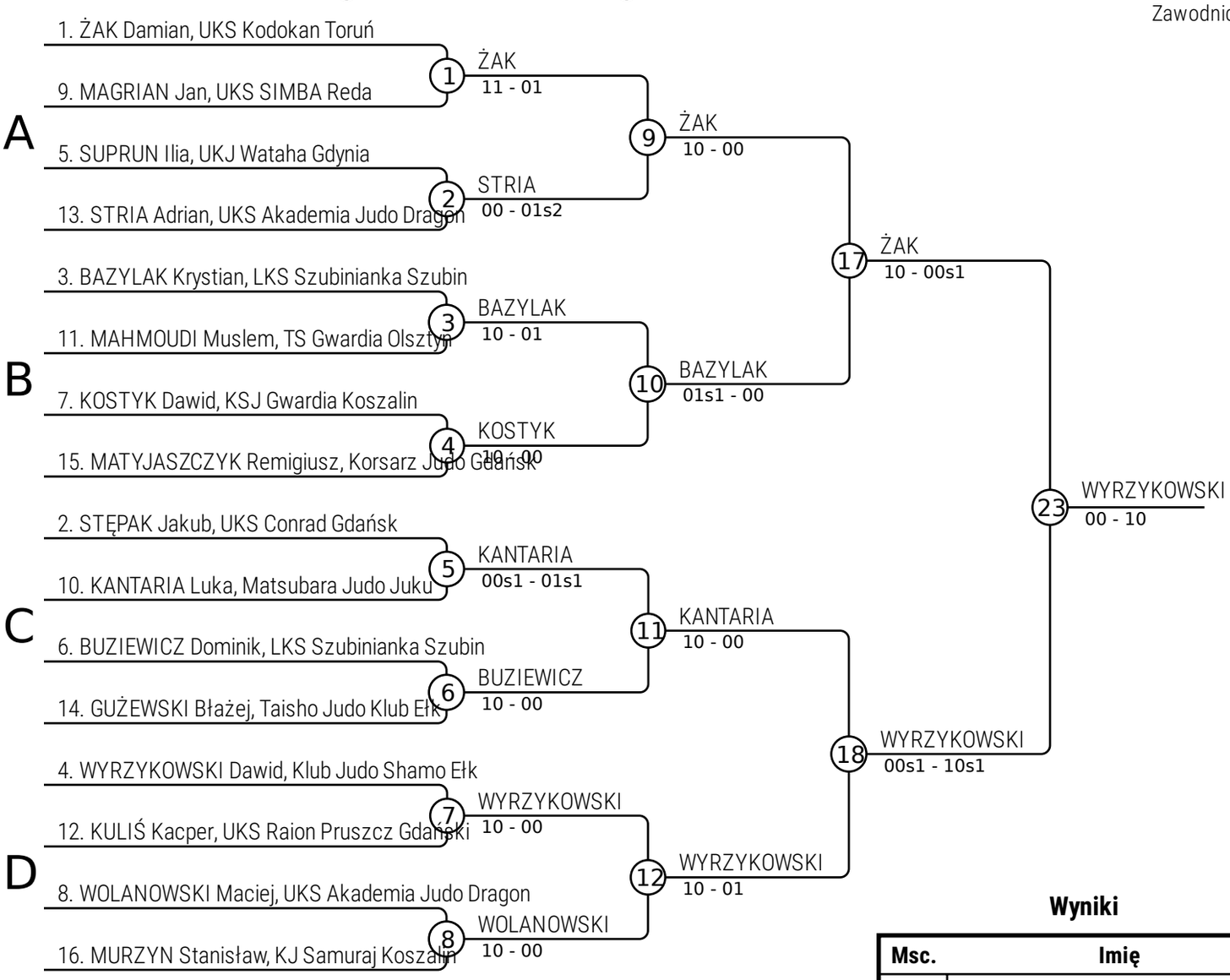

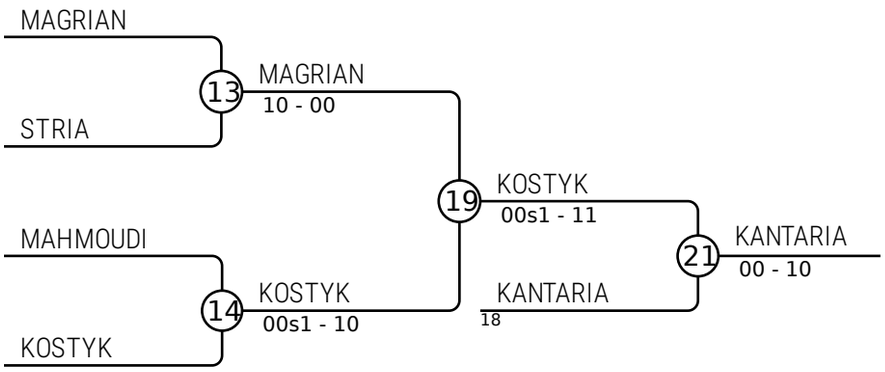

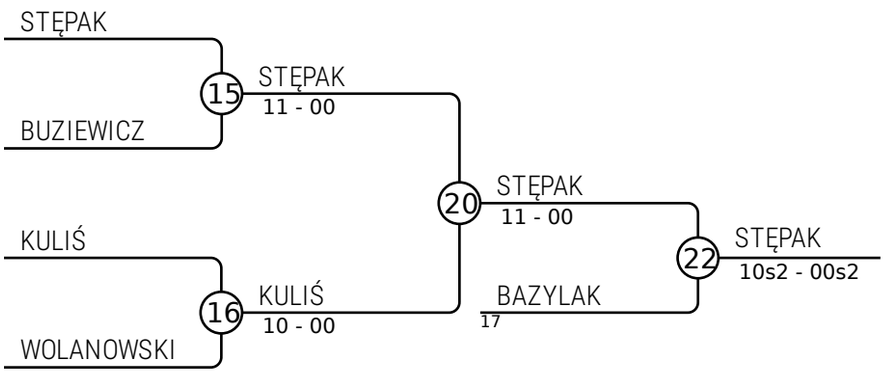

Wyniki

Msc.	Imię
1	WYRZYKOWSKI Dawid, Klub Judo Shamo E
2	ŻAK Damian, UKS Kodokan Toruń
3	KANTARIA Luka, Matsubara Judo Juku
3	STĘPAK Jakub, UKS Conrad Gdańsk
5	KOSTYK Dawid, KSJ Gwardia Koszalin
5	BAZYLAK Krystian, LKS Szubinianka Szubir
7	MAGRIAN Jan, UKS SIMBA Reda
7	KULIŚ Kacper, UKS Raion Pruszcz Gdański