Eliminacje Reg. Półn. do OOM w Judo 2024-03-17 Gdańsk M-66

Zawodnicy: 30

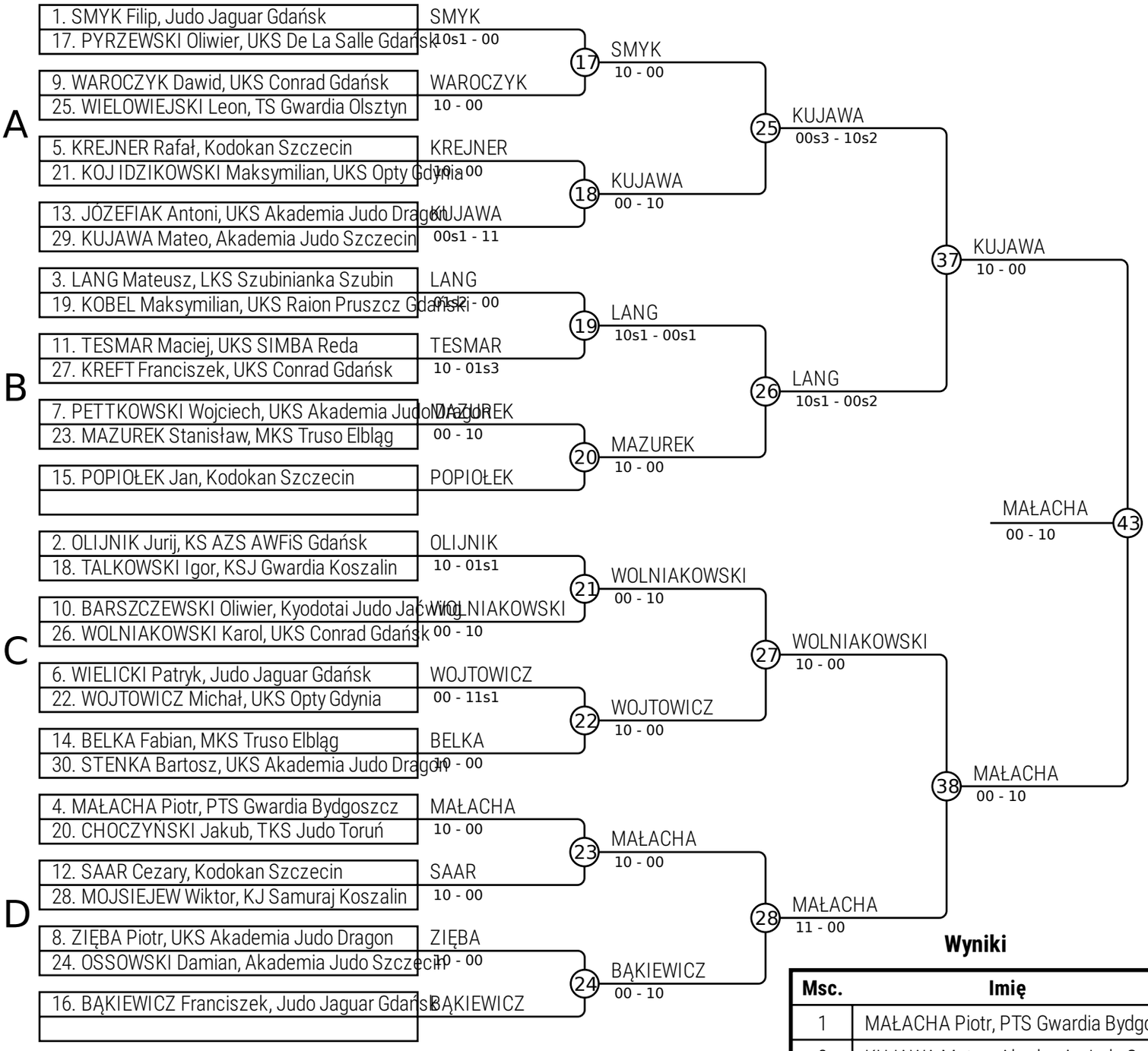

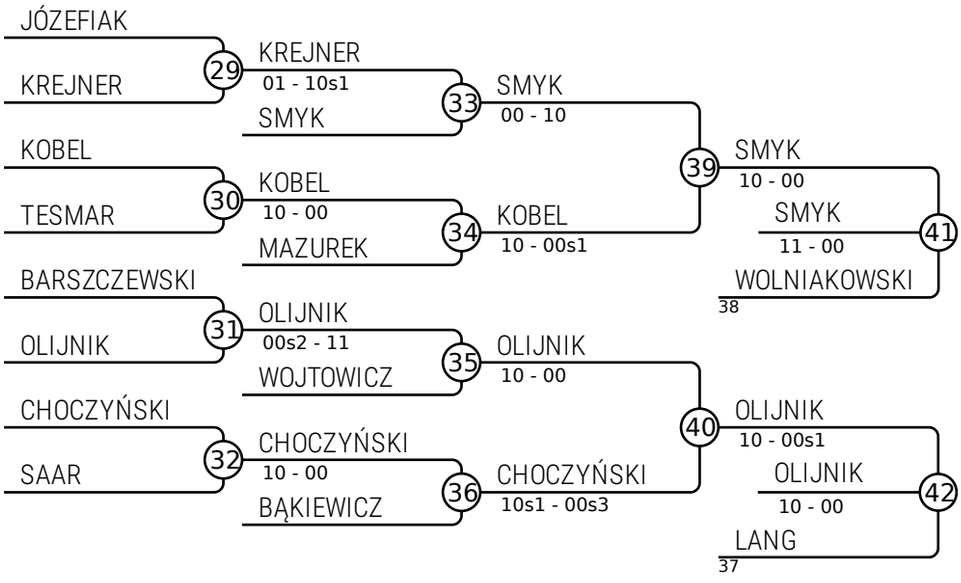

Wyniki

Msc.	Imię
1	MAŁACHA Piotr, PTS Gwardia Bydgoszcz
2	KUJAWA Mateo, Akademia Judo Szczecin
3	SMYK Filip, Judo Jaguar Gdańsk
3	OLIJNIK Jurij, KS AZS AWFiS Gdańsk
5	WOLNIAKOWSKI Karol, UKS Conrad Gdańsk
5	LANG Mateusz, LKS Szubinianka Szubin
7	KOBEL Maksymilian, UKS Raion Pruszcz Gd
7	CHOCZYŃSKI Jakub, TKS Judo Toruń